JAKKO

Производство труб и фитингов

Технический паспорт

Трубы для внутренней канализации полипропиленовые

ГАРАНТИЯ ПРОИЗВОДИТЕЛЯ 10 лет

ТУ 4926-001-23357377-2019

Назначение и область применения

Канализационные трубы кольцевого сечения и фасонные части к ним, изготовленные из полипропилена и сополимеров пропилена (далее - трубы и фасонные части) с номинальным наружным диаметром от 50 мм до 160 мм, предназначенные для безнапорных систем хозяйственно-бытовой канализации зданий при максимальной температуре постоянных стоков 80ºС и кратковременных (в течении 1 мин.) стоков с температурой до 95ºС при максимальном их расходе 30 л/мин.

Трубы производятся методом непрерывной шнековой экструзией с последующим формованием раструбной части. Фасонные части производятся методом литья под давлением на термопласт автоматах.

Цвет изделия – серый, оранжевый или белый. По согласованию с заказчиком допускается изготовление труб и фасонных частей другого цвета.

Технические требования

Трубы и фасонные части должны изготавливаться в соответствии с требованиями настоящих технических условий по технологической документации, утвержденной в установленном порядке.

Допускается по согласованием с потребителем изготовление труб и фасонных частей конструкций и размеров, отличных от указанных в настоящих технических условиях.

Сортамент, конструкция и размеры фасонных частей соответствуют указанным на рисунках с учетом размеров раструбных и гладких частей.

Овальность гладких концов труб и фасонных частей должна быть не более указанной в таблице.1

Таблица 1. Трубы и фасонные часть. Допустимая овальность в мм.

d*1*	**Овальность (*d 1* max - *d 1* min)**
номинальный	не более
Серая 50	1,4
Серая 110	2,2

Проверка овальности проводится на заводе-изготовителе.

Трубы должны быть обрезаны перпендикулярно оси трубы без заусенцев и вырывов.

Резьба на ревизиях и крышках должна быть полного профиля без сорванных и недооформленных ниток и обеспечивать свинчиваемость соединяемых деталей вручную.

Все изделия комплектуются одно лепестковыми уплотнительными кольцами.

Показатели свойств труб, фасонных частей и их соединений должны соответствовать требованиям, указанным в таблице 2.

Продукция соответствует ТУ 4926-001-23357377-2019

Таблица 2. Технические требования к трубам, фасонным частям и их соединениям.

Наименование показателя	**Значение показателя**
Внешний вид поверхности труб и фасонных частей	▪ Поверхность должна быть ровной и гладкой. ▪ Допускаются незначительные продольные полосы и волнистость, не выходящие за пределы допусков геометрических размеров труб и фасонных частей. ▪ На наружной и внутренней поверхности не допускаются трещины, пузыри, раковины, посторонние включения, следы деструкции материала, а также дефекты, обнаруживаемые визуально без применения увеличительных приборов. ▪ Дополнительно на поверхности фасонных частей допускаются: уступы после удаления литников, утяжки, следы от разъема формы и выталкивателей, высотой (глубиной) не более 0,5 мм. ▪ Окраска изделий должна быть сплошной и равномерной. Внешний вид должен соответствовать контрольным образцам, утвержденным в установленном порядке.
Изменение длины труб после прогрева, % не более	2
Изменение внешнего вида фасонных частей после прогрева	Отсутствие расслоений, раковин, пузырей и других дефектов, обнаруживаемых визуально.
Сопротивление удару труб и фасонных частей:	10
Сопротивление удару труб:	10
Герметичность раструбных соединений труб и фасонных частей при температуре (23±2)°С и гидростатическом давлении 0,05 Па в течение 15 мин.	Без признаков разрушения и течи в соединениях
Герметичность раструбных соединений труб и фасонных частей при циклическом воздействии повышенной температуры	Без утечек в течение 1500 циклов
Прогиб трубы, мм, не более для $d1 \leq 50$ мм	0,05 dl

Продукция соответствует ТУ 4926-001-23357377-2019

Сортамент труб, фасонных частей и габариты.

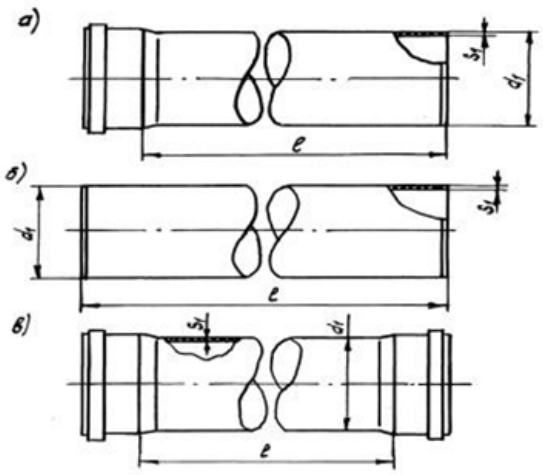

Рисунок 1. Трубы. а) с одним раструбом; б) без раструбов; в) с двумя раструбами; (l – эффективная длина труб).

Основные геометрические размеры. Таблица 3.

d 1		**S 1**		**S '** *	**b** *	*l*	
номинал	предельное отклонение	номинал	предельное отклонение			номинал	предельное отклонение
Серая 50	0,3	1,5	0,4	0,9	3,5	150;250;500;750; 1000;1500;2000;3000	±10
Серая 110	0,4	2,2	0,5	1,1	4,5	150;250;500;750; 1000;1500;2000;3000	

Указания по монтажу

Монтаж систем трубопроводов из полипропиленовых труб рекомендуется производить при температуре окружающей среды не ниже 0°С. Монтаж осуществляется без всяких специальных инструментов. Во время сборки системы труб, нужно двигаться «от стояка» к сантехническим приборам.

Соединение канализационных труб с фитингом происходит простым закреплением трубы при помощи герметической резинки в фитинг. Важно вставить трубу ровно и до упора. Также нужно, чтобы резинка и соединяемые трубы и фитинг были чистыми, в этом случае герметизация будет надежной и долговечной.

Продукция соответствует ТУ 4926-001-23357377-2019

Условия хранения и транспортировки

Полипропиленовые канализационные трубы транспортируют любым видом транспорта в соответствии с правилами перевозки грузов и требованиями погрузки и крепления грузов, действующими на данном виде транспорта.

Транспортирование следует производить с максимальным использованием вместимости транспортного средства.

Трубы следует оберегать от ударов и механических нагрузок, а их поверхность – от нанесения царапин.

При перевозке упаковки фасонных частей необходимо укладывать на ровную поверхность транспортных средств, предохраняя от острых металлических углов и ребер платформы.

Транспортирование и погрузочно-разгрузочные работы должны производиться при температуре не ниже минус 20°С. Транспортировка упаковок фасонных частей при более низких температурах допускается только при использовании специальных средств, обеспечивающих фиксацию изделий и соблюдении особых мер предосторожности. Сбрасывание труб с транспортных средств не допускается.

Полипропиленовые канализационные трубы следует хранить в неотапливаемых складских помещениях, исключающих вероятность их механических повреждений, или отапливаемых складах не ближе одного метра от отопительных приборов.

Канализационные трубы должны быть защищены от воздействия прямых солнечных лучей и атмосферных осадков.

Утилизация

Утилизация изделия (переплавка, захоронение, перепродажа) производится в порядке, установленном Законами РФ: - от 04 мая 1999 г. № 96- ФЗ "Об охране 8. Утилизация атмосферного воздуха", - от 24 июня 1998 г.№ 89-ФЗ «Об отходах производства и потребления», - от 10 января 2002 № 7-ФЗ «Об охране окружающей среды», а также другими федеральными и региональными нормами, актами, правилами, распоряжениями и прочими документами, принятыми во исполнение указанных законов.

Гарантийные обязательства

Изготовитель гарантирует соответствие полипропиленовых канализационных труб требованиям безопасности, при условии соблюдения потребителем правил использования, транспортировки, хранения, монтажа и эксплуатации.

Гарантия распространяется на все дефекты, возникшие по вине завода - изготовителя.

Гарантия не распространяется на дефекты, возникшие в случаях:

-нарушения паспортных режимов хранения, монтажа, испытания, эксплуатации и обслуживания изделия;

-ненадлежащей транспортировки и погрузо-разгрузочных работ;

-наличия следов воздействия веществ, агрессивных к материалам изделия;

-наличия повреждений, вызванных пожаром, стихией, форс - мажорными обстоятельствами;

Продукция соответствует ТУ 4926-001-23357377-2019

-повреждений, вызванных неправильными действиями потребителя.

Условия гарантийного обслуживания

Претензии к качеству товара могут быть предъявлены в течение гарантийного срока. Гарантийный срок составляет – **10 лет** и исчисляется с момента передачи продукции конечному потребителю или со дня ввода в эксплуатацию, подтверждающую документально. Неисправные изделия в течение гарантийного срока ремонтируются или обмениваются на новые бесплатно.

Затраты, связанные с демонтажем, монтажом и транспортировкой неисправного изделия в период гарантийного срока Покупателю не возмещаются.

В случае необоснованности претензии, затраты на диагностику и экспертизу изделия оплачиваются Покупателем.

Продукция соответствует ТУ 4926-001-23357377-2019

Гарантийный талон №_____

*Наименование товара*_____
*Марка, артикул, типоразмер*_____
*Количество:*_____
*Название и адрес торгующей организации*_____
_____
*Дата продажи*_____ *Подпись продавца*_____
Штамп или печать Штамп о приемке
торгующей организации
С условиями гарантии СОГЛАСЕН:
ПОКУПАТЕЛЬ_____(подпись)

Гарантия от производителя - 120 месяцев со дня продажи

По вопросам гарантийного ремонта, рекламации и претензий к качеству изделий обращаться по адресу: г. Новосибирск, ул. Приграничная 1. тел. +7 (383) 325 09 54.

При предъявлении претензий к качеству товара, покупатель представляет следующие документы:

1. Заявление в производственной форме, в котором указываться:

- название организации или Ф.И.О. покупателя, фактический адрес и контактный телефон;
- название и адрес организации производившей монтаж;
- основные параметры системы, в которой использовалось изделие;
- краткое описание дефекта.

2. Документ, подтверждающий покупку изделия (накладная, квитанция).
3. Акт гидравлического испытания системы, в которой монтировалось изделие.
4. Настоящий заполненный талон.

Отметка о возврате или обмене товара _____
_____

Дата: «____» _____20___г. Подпись _____

Продукция соответствует ТУ 4926-001-23357377-2019